THEMISTOKLIS VLACHOULIS
07/11/2024 21:32

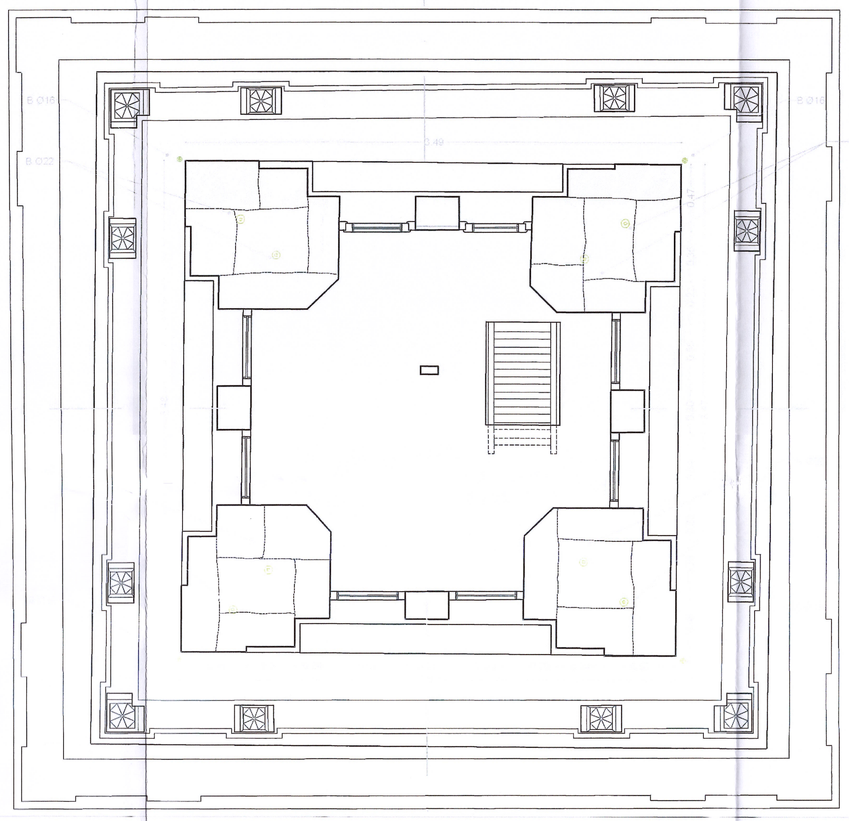

ΚΑΤΟΨΗ V
Βάση πεσσών 5ου επιπέδου: +24.95μ.

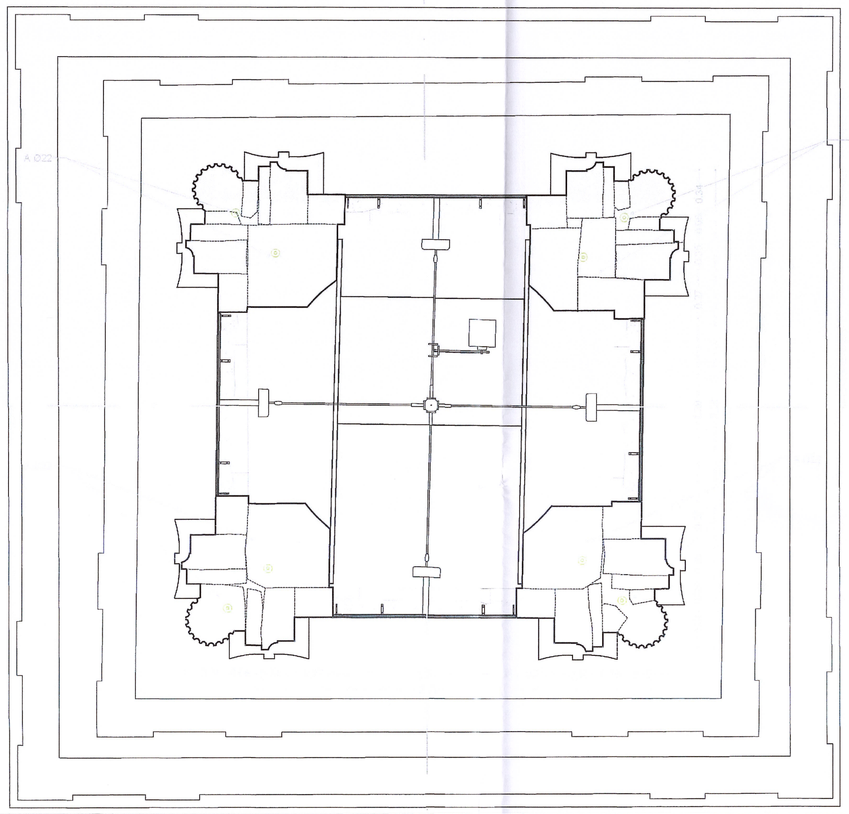

ΚΑΤΟΨΗ VI
Έδραση τόξων 5ου επιπέδου: +27.50μ.

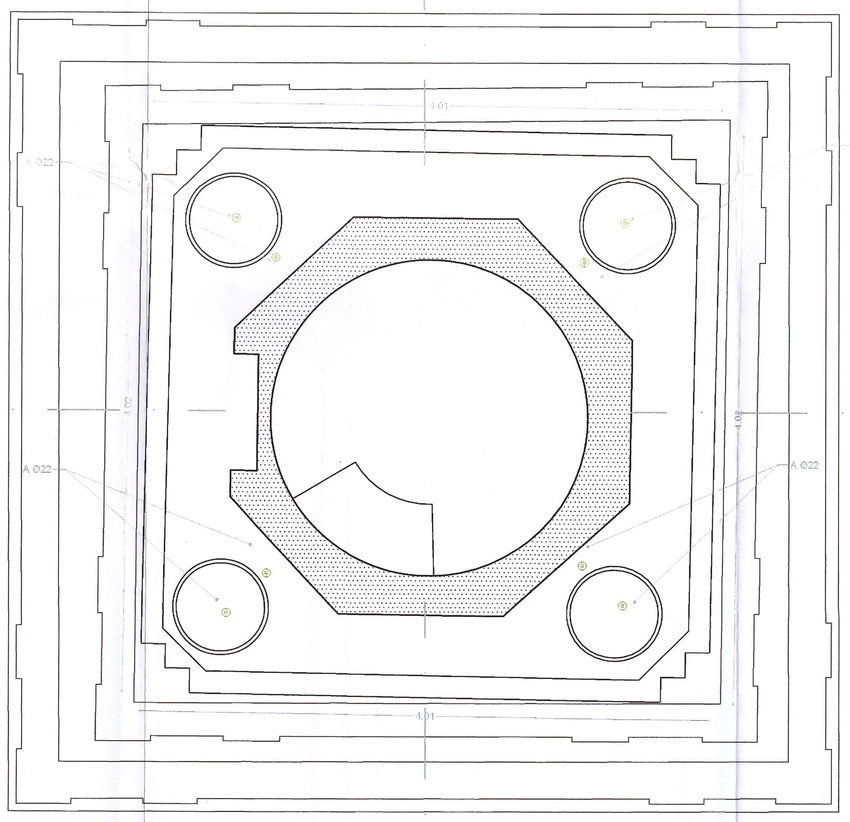

ΚΑΤΟΨΗ VII
Έδραση ημισφαιρικής επίστεψης: +29.65μ.

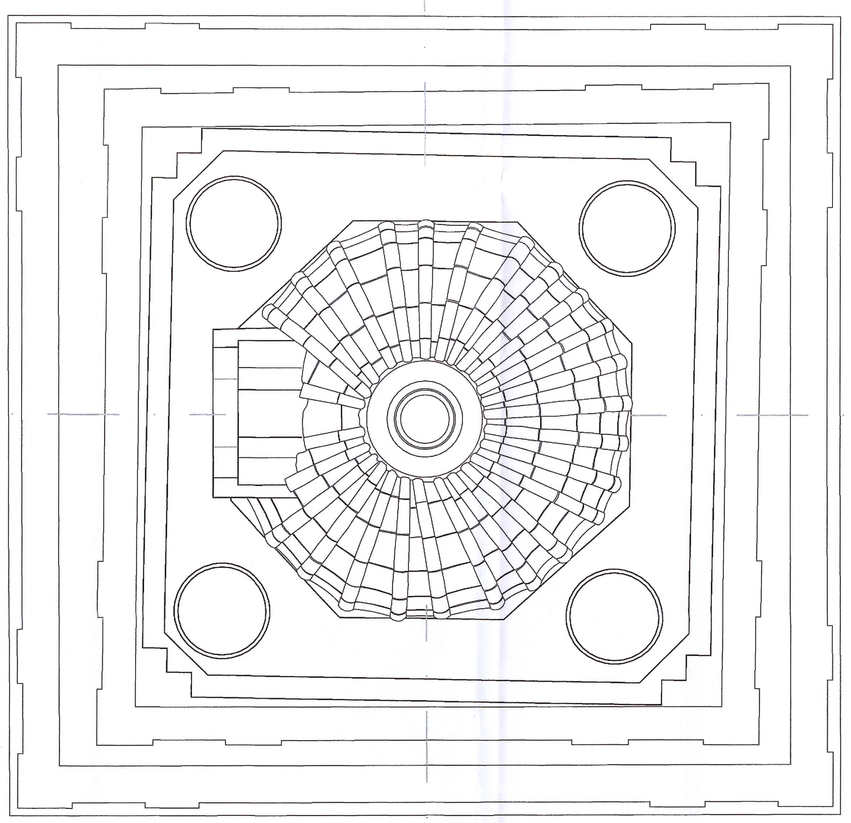

ΚΑΤΟΨΗ VIII
Κάτοψη δώματος

ΥΠΟΥΡΓΕΙΟ ΠΟΛΙΤΙΣΜΟΥ ΚΑΙ ΑΘΛΗΤΙΣΜΟΥ
ΠΕΡΙΦΕΡΕΙΑ ΚΡΗΤΗΣ
ΕΘΝΙΚΟ ΜΕΤΣΟΒΙΟ ΠΟΛΥΤΕΧΝΕΙΟ

ΕΡΕΥΝΗΤΙΚΟ ΕΡΓΟ: ΕΡΕΥΝΗΤΙΚΕΣ ΕΡΓΑΣΙΕΣ ΚΑΙ ΔΙΕΡΕΥΝΥΣΗ ΒΕΛΤΙΣΤΩΝ ΛΥΣΕΩΝ ΑΠΟΚΑΤΑΣΤΑΣΗΣ - ΕΝΙΣΧΥΣΗΣ ΦΕΡΟΝΤΟΣ ΟΡΓΑΝΙΣΜΟΥ ΙΕΡΟΥ ΝΑΟΥ ΑΓΙΟΥ ΜΗΝΑ ΗΡΑΚΛΕΙΟΥ ΚΡΗΤΗΣ

90100100
ΑΘΗΝΑ - ΑΠΡΙΛΙΟΣ 2022

ΑΠΟΤΥΠΩΣΗ ΒΟΡΕΙΟΥ ΚΩΔΩΝΟΣΤΑΣΙΟΥ

ΚΑΤΟΨΕΙΣ V, VI, VII, VIII

Α 5 β.κωδ.
ΑΡ. ΣΧΕΔΙΟΥ
ΚΛΙΜΑΚΑ 1:20

ΕΠΙΣΤ ΙΜΟΝΙΚΟΣ ΥΠΕΥΘΥΝΟΣ
ΚΟΥΜΟΥΣΗΣ ΒΛΑΣΙΟΣ, ΠΜ ΕΜΠ, ομότ. καθηγητής ΕΜΠ

ΣΥΝΤΕΛΕΣΤΕΣ ΕΝΟΤΗΤΑΣ ΕΡΓΟΥ
ΙΩΑΝΝΑΤΟΥ ΕΥΑΝΘΙΑ, ΑΜ ΕΜΠ, ΜΣc Προστασία μνημείων
ΚΟΥΝΤΟΥΡΟΓΛΟΥ ΟΡΦΕΑΣ-ΔΗΜΗΤΡΙΟΣ, ΑΜ ΕΜΠ, ΜΣc Δομοστ. Σχεδιασμός
ΜΥΛΩΝΑΣ ΑΠΟΣΤΟΛΟΣ, ΑΜ ΕΜΠ
ΣΚΑΜΑΝΤΖΑΡΗ ΜΑΡΓΑΡΙΤΑ, ΑΤΜ ΕΜΠ, ΜΣc Προστασία μνημείων

Το παρόν εγκεδιοσυνοδεύει την με αριθ. πρωτ.: ΥΠΟΛΑΝΤΑ/ΔΑΒΜΜ/334848/12-7-22

Ο Προϊστομένος της ΔΑΒΜΜ